AFP

Difusores por Desplazamiento
Difusión por Desplazamiento

El ángulo de 180° de patrón de flujo del difusor AFP permite alcanzar un caudal de aire elevado a baja velocidad residual en la zona de ocupación. Cuenta con una conexión a ducto redonda en la cara superior o inferior y son adecuados para montaje en muro. Los difusores AFP están construidos en lámina de acero con acabado en pintura electrostática en colores de línea: blanco, blanco tablaroca o negro mate. Como accesorios opcionales dé cuenta con el cubre ducto (DC) en lámina galvanizada perforada y base (AS) en lámina galvanizada. El panel frontal así como la estructura así como metálica interior son desmontables, permitiendo así limpiar la unidad y fácil acceso al ducto.

Características:

- Ahorro energético
- Mejor calidad de aire
- Caídas de presión bajas
- Velocidades de aire y diferencias de temperaturas mas bajas
- Capacidad para manejar grandes volúmenes de aire sin turbulencias
- Panel y estructura interior desmontable para permitir acceso al ducto
- Instalación en muro
- Conexión a ducto redondo

Dimensiones:

- Ver tablas en submittal

Materiales y Acabados:

- Fabricado en lámina de acero y acero inoxidable
- Colores de línea: blanco, blanco tablaroca o negro mate

Ninguna parte de este documento podrá ser reproducida o retransmitida de cualquier forma, siendo estas: electrónicas o mecanografiadas; incluyendo fotocopiado, grabado y/o cualquier sistema de alojamiento de información sin previo permiso de INNES AIRE S.A. DE C.V.

Versatilidad:

- Aeropuertos - Hospitales y Clínicas
- Centros comerciales
- Edificios públicos
- Lobbies
- Cines
- Auditorios
- Restaurantes
- Escuelas
- Cocinas
- Gimnasios
- Áreas industriales
- Oficinas
- Hoteles

Accesorios Opcionales:

- Cubre ducto (DC) en lámina galvanizada perforada
- Base (AS) en lámina galvanizada

Ninguna parte de este documento podrá ser reproducida o retransmitida de cualquier forma, siendo estas: electrónicas o mecanografiadas; incluyendo fotocopiado, grabado y/o cualquier sistema de alojamiento de información sin previo permiso de INNES AIRE S.A. DE C.V.

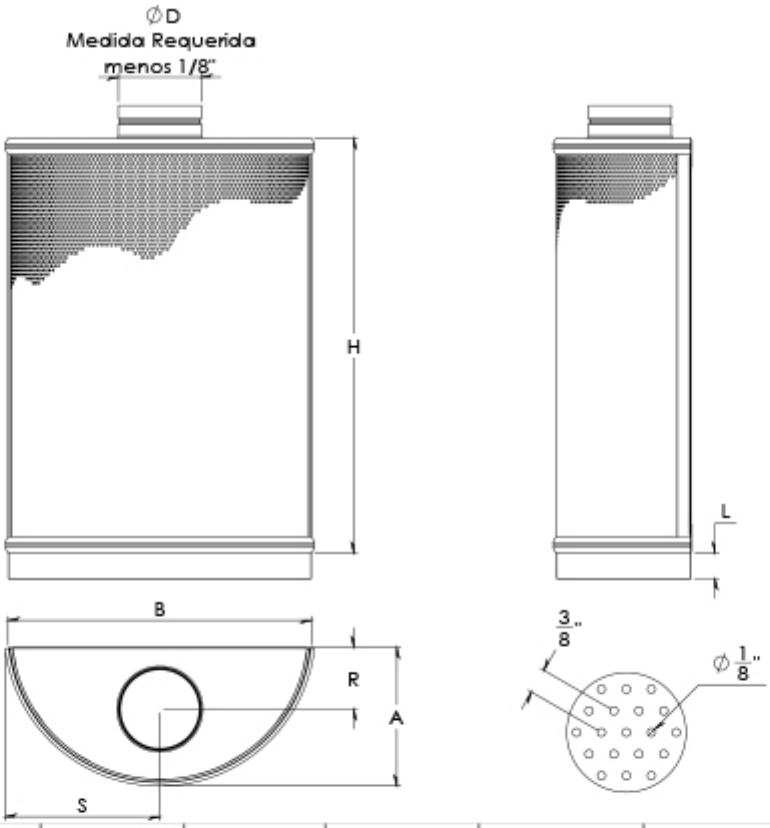

Modelo	Ø D	H	B	A	R	S	L
AFP 100	4	23 5/8	16 11/16	7 5/16	3 5/8	8 3/8	2, 4, 6
AFP 125	5	23 5/8	19 1/16	8 1/4	4	9 1/2	2 ,4, 6
AFP 160	6	31 1/2	23	10 1/16	4 13/16	11 1/2	2, 4, 6

Ninguna parte de este documento podrá ser reproducida o retransmitida de cualquier forma, siendo estas: electrónicas o mecanografiadas; incluyendo fotocopiado, grabado y/o cualquier sistema de alojamiento de información sin previo permiso de INNES AIRE S.A. DE C.V.

Diagrama de Instalación:

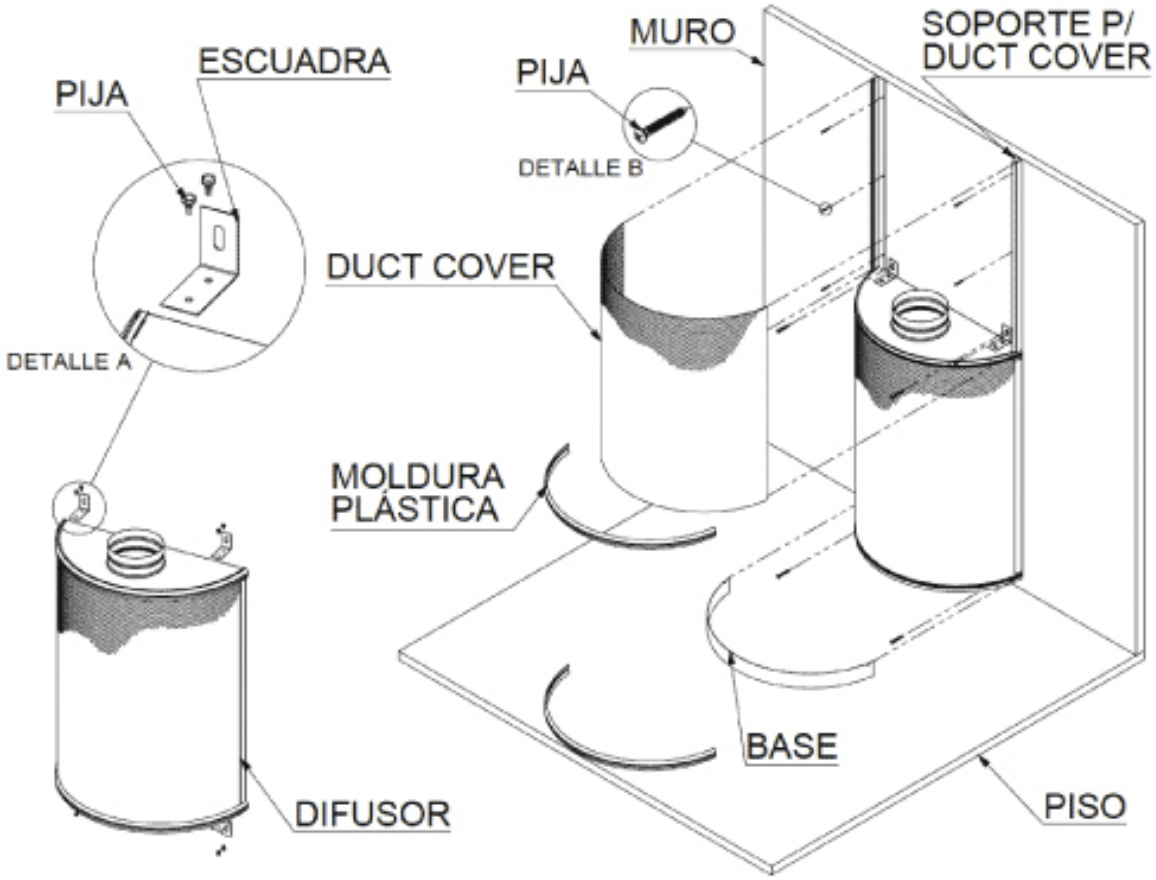

Ninguna parte de este documento podrá ser reproducida o retransmitida de cualquier forma, siendo estas: electrónicas o mecanografiadas; incluyendo fotocopiado, grabado y/o cualquier sistema de alojamiento de información sin previo permiso de INNES AIRE S.A. DE C.V.

Especificación Sugerida:

El Difusor de Desplazamiento para inyección a baja velocidad tipo AFP será de la marca Innes. Estará construido en lámina de acero con acabado en pintura electrostática en colores de línea: blanco, blanco tablaroca o negro mate. Como accesorios opcionales contará con el cubre ducto (DC) en lámina galvanizada perforada y base (AS) en lámina galvanizada. Tendrá incorporada una conexión a ducto redondo en la cara superior. El panel será desmontable para permitir fácil acceso al ducto y podrá instalarse en pared.

MODELO	POSICION DE CUELLO	TIPO DE CUELLO	DIMENSION DE CUELLO	MATERIAL	TRIM MATERIAL	ACCESORIOS	UNIDAD DE MEDIDA
AFP	(S) SUPERIOR (B) BAJO (A) ATRÁS (D) DERECHO (I) IZQUIERDO	(R) REDONDO	(04),(05),(06)	(A) ACERO (I) ACERO INOXIDABLE	(M) METALICO (P) PLASTICO	(AS) BASE EN LAMINA GALVANIZADA (02),(04),(06) (DC) CUBRE DUCTO EN LAMINA GALVANIZADA PERFORADA: (MEDIDA REQUERIDA)	(P) PULGADAS

Ninguna parte de este documento podrá ser reproducida o retransmitida de cualquier forma, siendo estas: electrónicas o mecanografiadas; incluyendo fotocopiado, grabado y/o cualquier sistema de alojamiento de información sin previo permiso de INNES AIRE S.A. DE C.V.